HESTIA SOLO

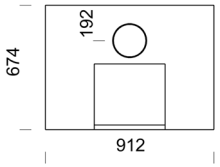

HESTIA SOLO PL

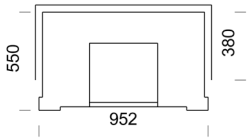

HESTIA SOLO G

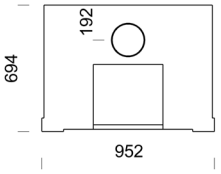

HESTIA SOLO PL G

HESTIA SOLO-1

HESTIA SOLO-2

PL = Topanschluss

PRODUKTINFORMATION:

Wärmeenergie:	59 kWh,	**PL: 60,8 kWh**
Feuerungstechnischer Wirkungsgrad:	86 %,	**PL: 88 %**
CO%:	0,09 %,	**PL: 0,09 %**
Wärmespeicherfähigkeit der Feuerstätte:		
100%	6,6 Std.,	**PL: 8,1 Std.**
50%	22,0 Std.,	**PL: 26,8 Std.**
25%	35,5 Std.,	**PL: 43,3 Std.**

PRODUKTNUMMER:

Produkt	Produktnummer	Gewicht kg	Höhe mm
HESTIA SOLO	2S	1670	1824
HESTIA SOLO-1	2S-1	1725	1824
HESTIA SOLO-2	2S-2	1730	1824
HESTIA SOLO PL	2SP	2140	1824
HESTIA SOLO G	2SG	1700	1824
HESTIA SOLO PL G	2SPG	2175	1824

BENÖTIGT BEI DER MONTAGE:

* Mörtel 1 x 25 kg (gehört nicht zur NunnaUuni Lieferung)

BITTE BEACHTEN!

Produktbilder von PL und Glas Modellen sind auf dem 3pdf Programm ersichtlich!

NunnaUuni Oy behält sich das Recht auf Änderungen vor

PRODUKTINFORMATION

	BACKOFEN / BACKFACH		BRENNHOLZ			SCHORNSTEINBERECHNUNGSWERTE (1					MAX. SCHORNSTEINTEMPERATUR IN SICHERHEITSTEST
	Breite [mm]	Tiefe [mm]	Länge Feuerstätte / Herde [cm]	Max. Holzmenge [kg]	Länge Backofen [cm]	Rauchgastemperatur [°C]	Min. Zugleistung des Rauchkanals [Pa]	Rauchgas-Massenstrom [g/s]	Feuerrungswärmeleistung- [kW]	Schornsteinanschluss Ø (min.)	Temperatur °C
Hestia Solo / Hestia Solo G	384	356	33	16	-	208	-12	17	20,6	160	295
Hestia Solo PL / Hestia Solo PL G	384	356	33	16	-	173	-12	17	22,6	180	362

EMPFOHLENE ABMESSUNGEN DER ÖFFNUNG DES SCHORNSTEINANSCHLUSSES

	EMPFOHLENER SCHORNSTEINANSCHLUSS (mm)				DIMENSIONEN DES SCHORNSTEINANSCHLUSSES [mm]			ZULUFT			
	ca. 150x150	ca. 150x200	ca. 150x300	rund Ø	[A]	[B]	[C]	Stelle des Zuluftrohrs L [mm]	Ersatzluft-einheit	HRT	Verbrennungs-luftbedarf m³/Std.
Hestia Solo / Hestia Solo G	-	x	x	160-210	150-180	250	350	370	-	920006	70-100
Hestia Solo PL / Hestia Solo PL G	-	-	-	180	-	-	-	514	-	920006	70-100

SICHERHEITSABSTÄNDE ZU DEN BRENNBAREN MATERIALEN

	Gemäss EN 15250			
	Hinten	Auf der Seite	Über	Vorne
Hestia Solo / Hestia Solo G	50	200	200	1000
Hestia Solo PL / Hestia Solo PL G	50	200	200	1000

1) Die Schornsteinberechnungswerte betreffen Länder, in denen die Berechnung nach DIN 18160 und DIN EN 13384 erforderlich ist. Es ist ratsam, vor Beginn der Arbeiten mit dem Bezirksschornsteinfeger Kontakt aufzunehmen.

Bitte die landesspezifischen Zulassungen im Teil 3 anschauen.

BITTE BEACHTEN!

Die von der Feuerstätte erforderte Temperaturklasse des Schornsteins ist T400.

Empfohlene Schornsteinhöhe mindestens 5 m. In Ländern, in denen eine Schornsteinberechnung gefordert wird, ist die Berechnung nach den Anleitungen und Vorschriften zur Schornsteinberechnung durchzuführen.

Wir empfehlen, dass im Schornsteinanschluss oder Schornstein immer eine für die Regelung des Zuges anpassende Rauchgasdrosselklappe eingebaut wird um den Unterdruck zu regeln. Im Bild die finnische Version.

Bei der Feuerstättenmontage sind die nationalen und regionalen Vorschriften zu beachten und einzuhalten.

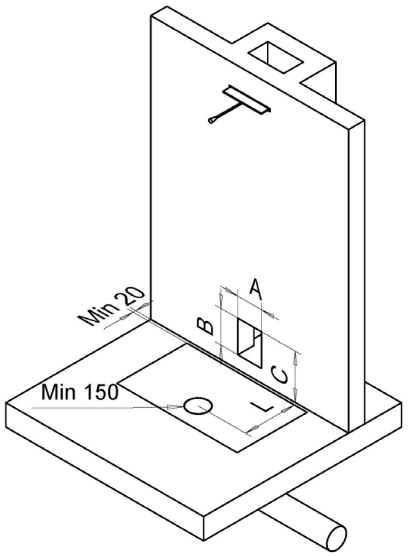

NunnaUuni Oy behält sich das Recht auf Änderungen vor